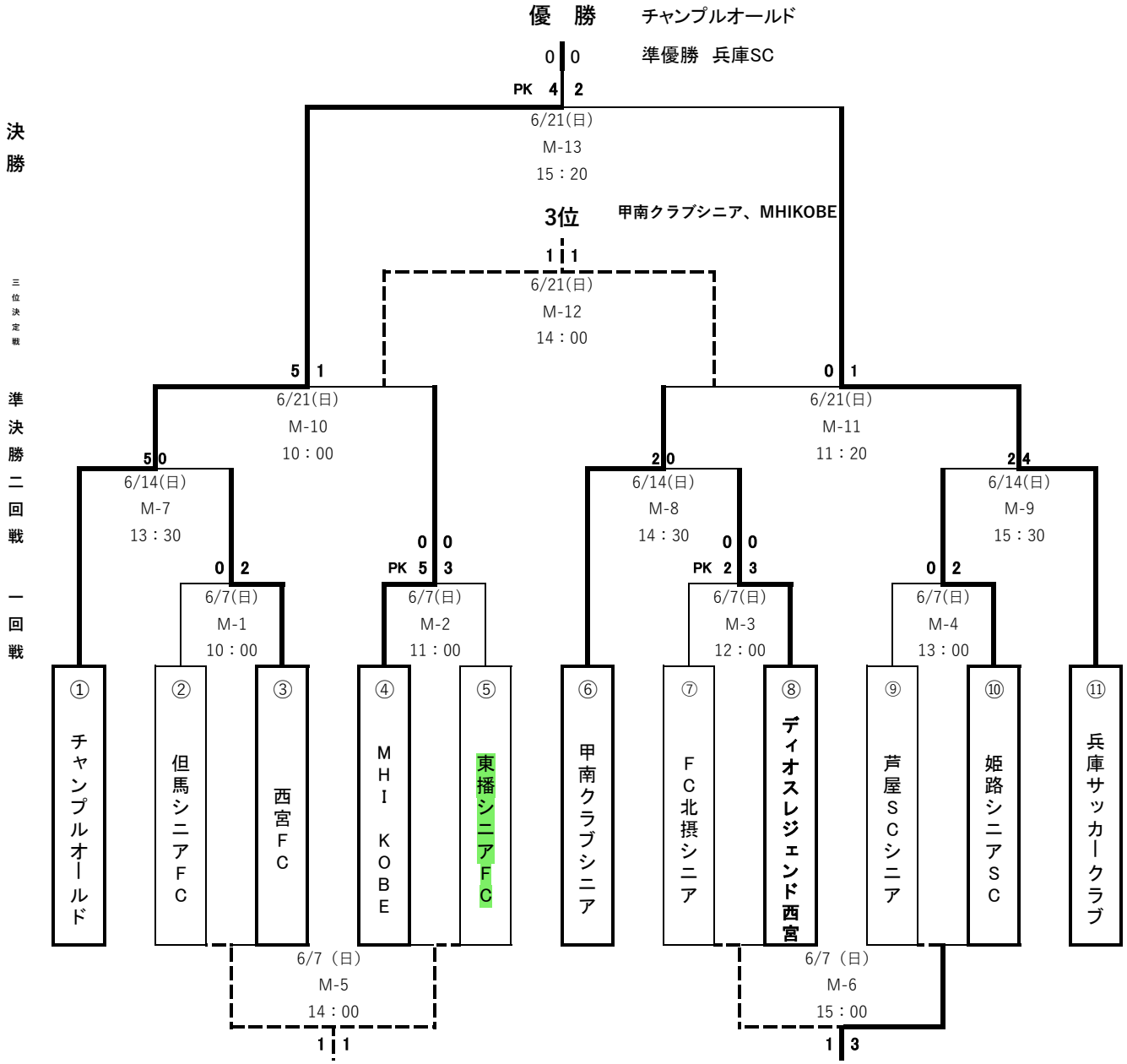2026年 JFA 第14回全日本O-40サッカー大会　兵庫県大会組合せ