日刊スポーツ杯　第２９回関西小学生サッカー大会兵庫県大会決勝トーナメント

【決勝トーナメント】

みきぼうパークひょうご球技場

２月１９日(日)　　２月２３日(木)
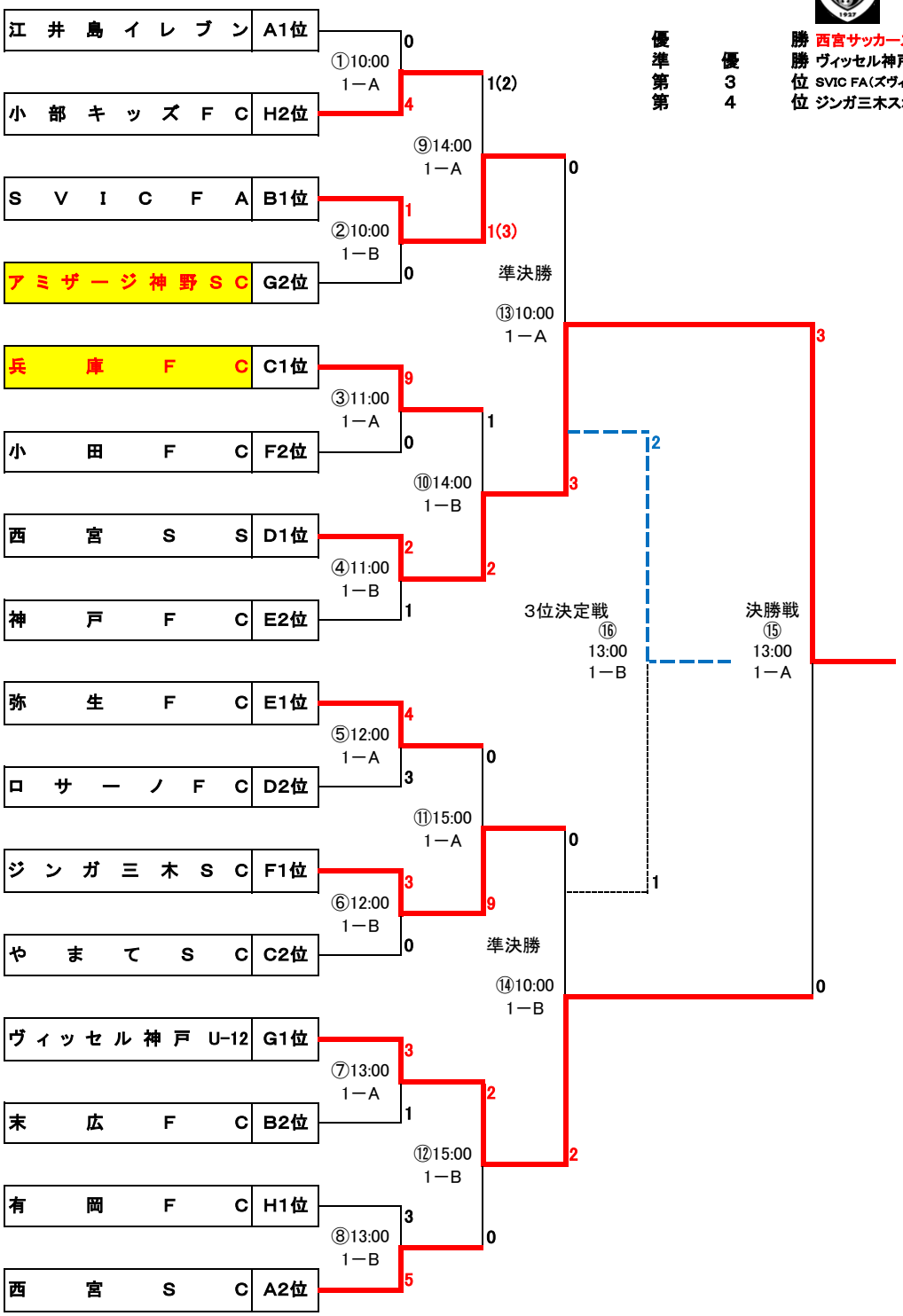
優勝	西宮サッカースクール	
準優勝	ヴィッセル神戸Ｕ－１２	
第３位	SVIC FA(ズヴィックフットボールアカデミー)	
第４位	ジンガ三木スポーツクラブ