平成23年度　兵庫県高等学校総合体育大会サッカー競技

がんばれ！！東播の精鋭イレブン

5/ 1(日) 5/ 3(火) 5/ 4(水) 5/ 5(木) 5/ 7(土) 5/ 8(日) ── 1・2回戦
5/ 4(水) 5/ 5(木) 5/ 7(土) 5/ 8(日) ── 2回戦
5/ 7(土) 5/ 8(日) ── 3回戦
5/21(土) ── 4 回 戦
5/22(日) ── 5 回 戦
5/28(土) ── 準 決 勝
6/ 3(金) ── 準 決 勝
6/ 5(日) ── 決勝・三決

＜開始時間＞

① ・・・・・10:00
② ・・・・・11:30
③ ・・・・・13:00
④ ・・・・・14:30

優勝	姫路南
準優勝	姫路商
第3位	飾磨
第4位	市西宮
第5位	神戸弘
〃	望川
〃	北都三
〃	鵬石城
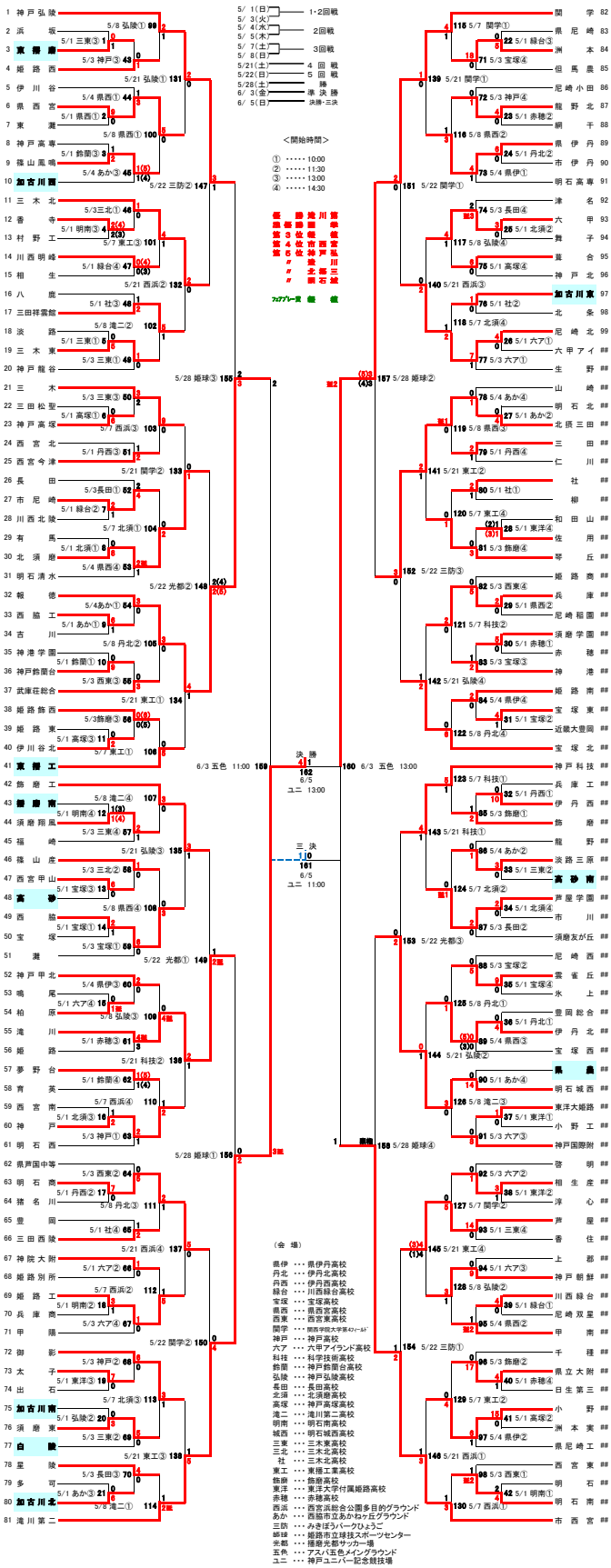
ファイナリスト　飾　磨