平成27年度　兵庫県高等学校総合体育大会サッカー競技

がんばれ！！東播の精鋭イレブン

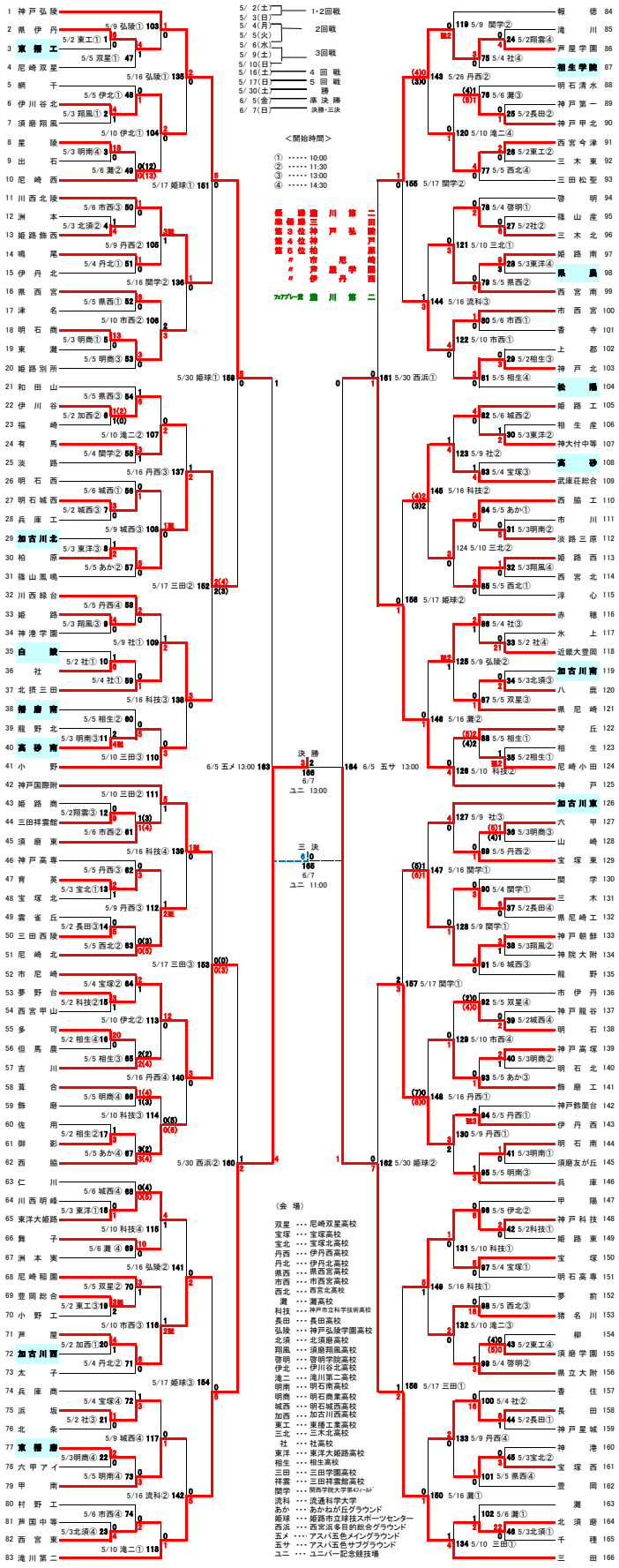

（会　場）

双星 ・・・尼崎双星高校
宝塚 ・・・宝塚高校
宝北 ・・・宝塚北高校
丹西 ・・・伊丹西高校
丹北 ・・・伊丹北高校
県西 ・・・県西宮高校
市西 ・・・市西宮高校
西北 ・・・西宮北高校
灘 ・・・灘高校
科技 ・・・神戸市立科学技術高校
長田 ・・・長田高校
弘陵 ・・・神戸弘陵学園高校
北須 ・・・北須磨高校
翔風 ・・・須磨翔風高校
啓明 ・・・啓明学院高校
伊北 ・・・伊川谷北高校
滝二 ・・・滝川第二高校
明南 ・・・明石南高校
明商 ・・・明石商業高校
城西 ・・・明石城西高校
加西 ・・・加古川西高校
東工 ・・・東播工業高校
三北 ・・・三木北高校
社 ・・・社高校
東洋 ・・・東洋大姫路高校
相生 ・・・相生高校
三田 ・・・三田学園高校
祥雲 ・・・三田祥雲館高校
関学 ・・・関西学院大学第4グループ
流科 ・・・流通科学大学
あか ・・・あかねが丘グラウンド
姫球 ・・・姫路市立球技スポーツセンター
西浜 ・・・西宮浜多目的総合グラウンド
五メ ・・・アスパ五色メイングラウンド
五サ ・・・アスパ五色サブグラウンド
ユニ ・・・ユニバー記念競技場