平成29年度　兵庫県高等学校総合体育大会サッカー競技
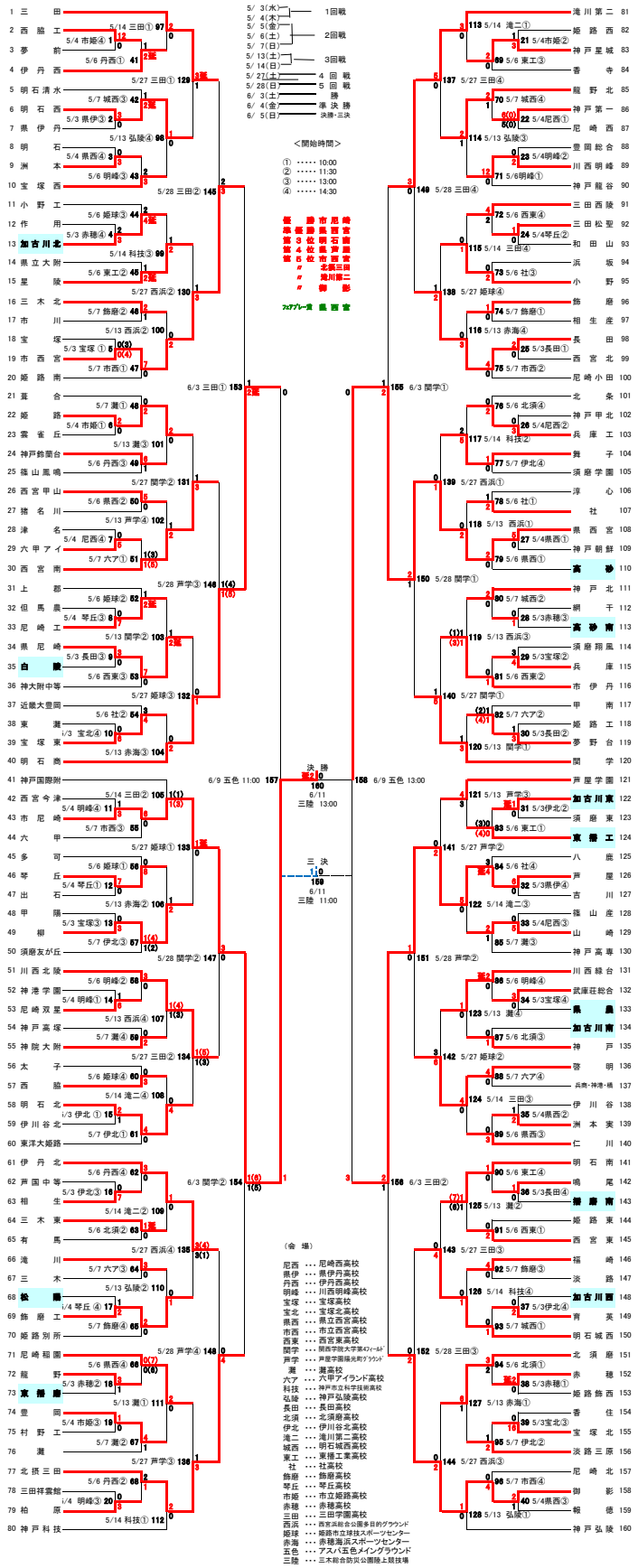
がんばれ！！東播の精鋭イレブン