JFA U-12 JAPAN FOOTBALL CHAMPIONSHIP

JFA 全日本 U-12 サッカー選手権大会　兵庫県大会

11月19日(土)　11月20日(日)　11月23日(水・祝)

会場：みきぼうパークひょうご

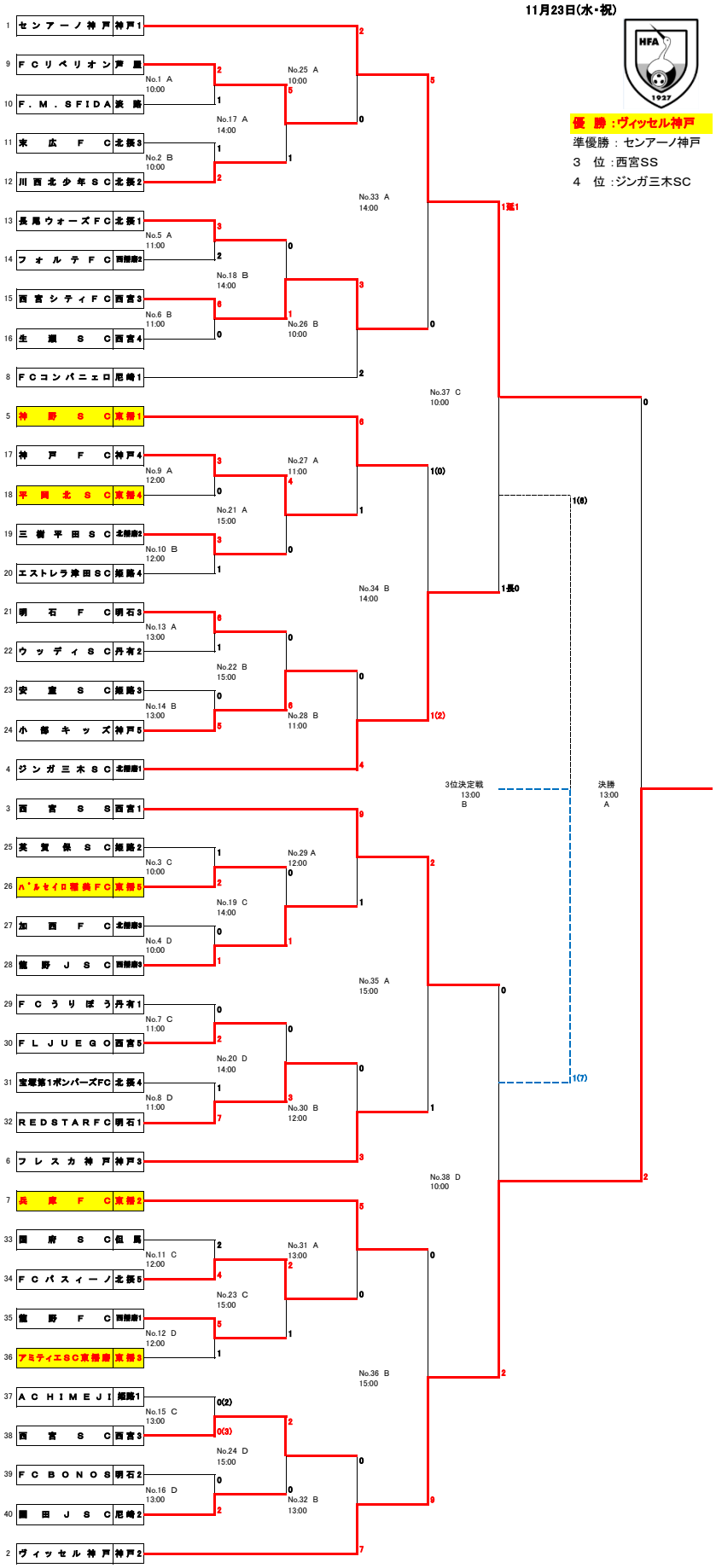

優　勝：ヴィッセル神戸

準優勝：センアーノ神戸

3　位：西宮SS

4　位：ジンガ三木SC