第2回ＤＡＩＣＥＬＣＵＰ U-10
兼 第51回兵庫県U-10サッカー選手権大会トーナメント
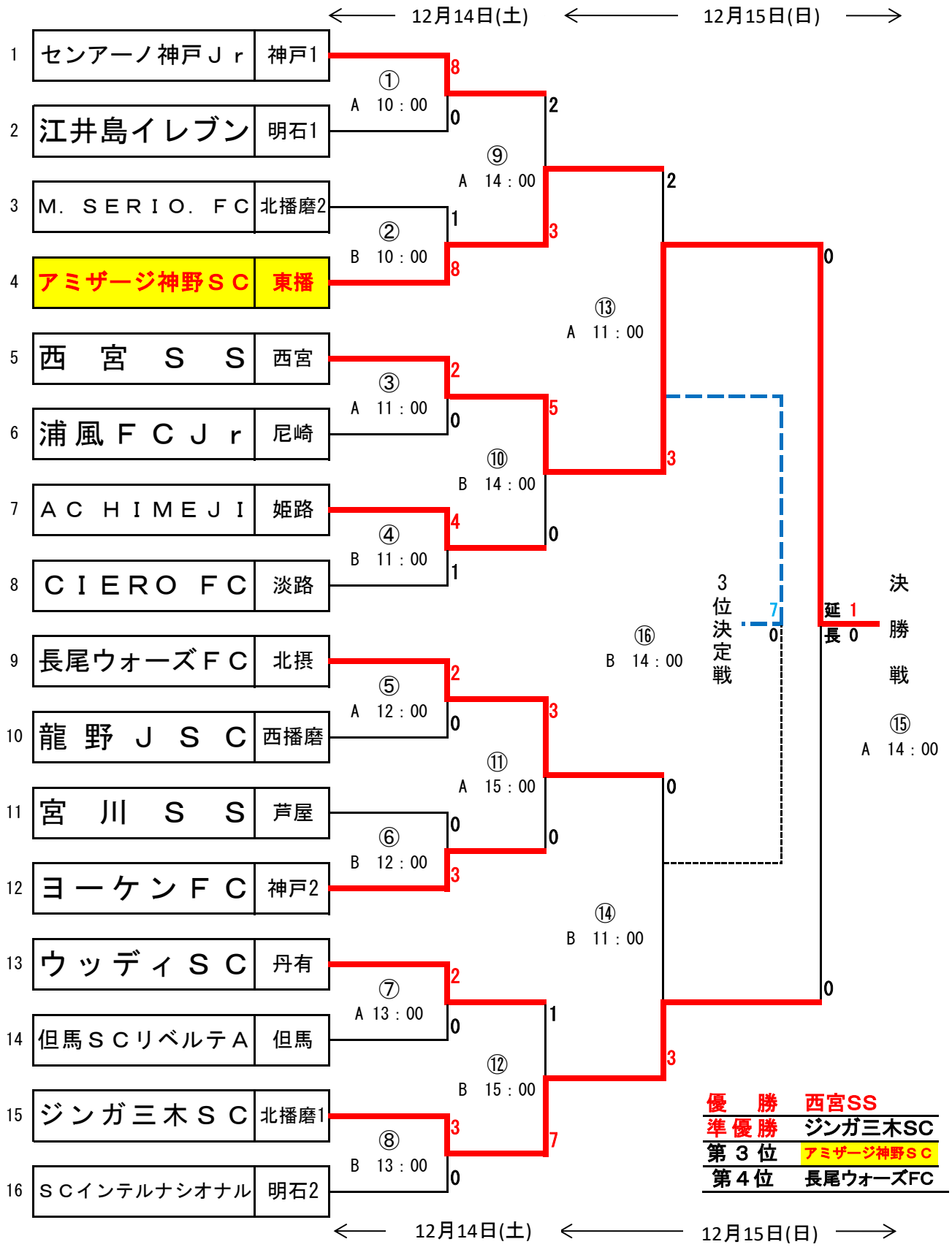
開催日　2024年12月14日（土）・15日（日）
開催地　三木総合防災公園 第2陸上競技場