J：COMCUP　第54回兵庫県U-12選手権大会

2021年7月10日(土)・11日(日)
みきぼうパークひょうご球技場

優勝	ヴィッセル神戸
準優勝	兵庫FC
第3位	センアーノ神戸
第4位	弥生FC
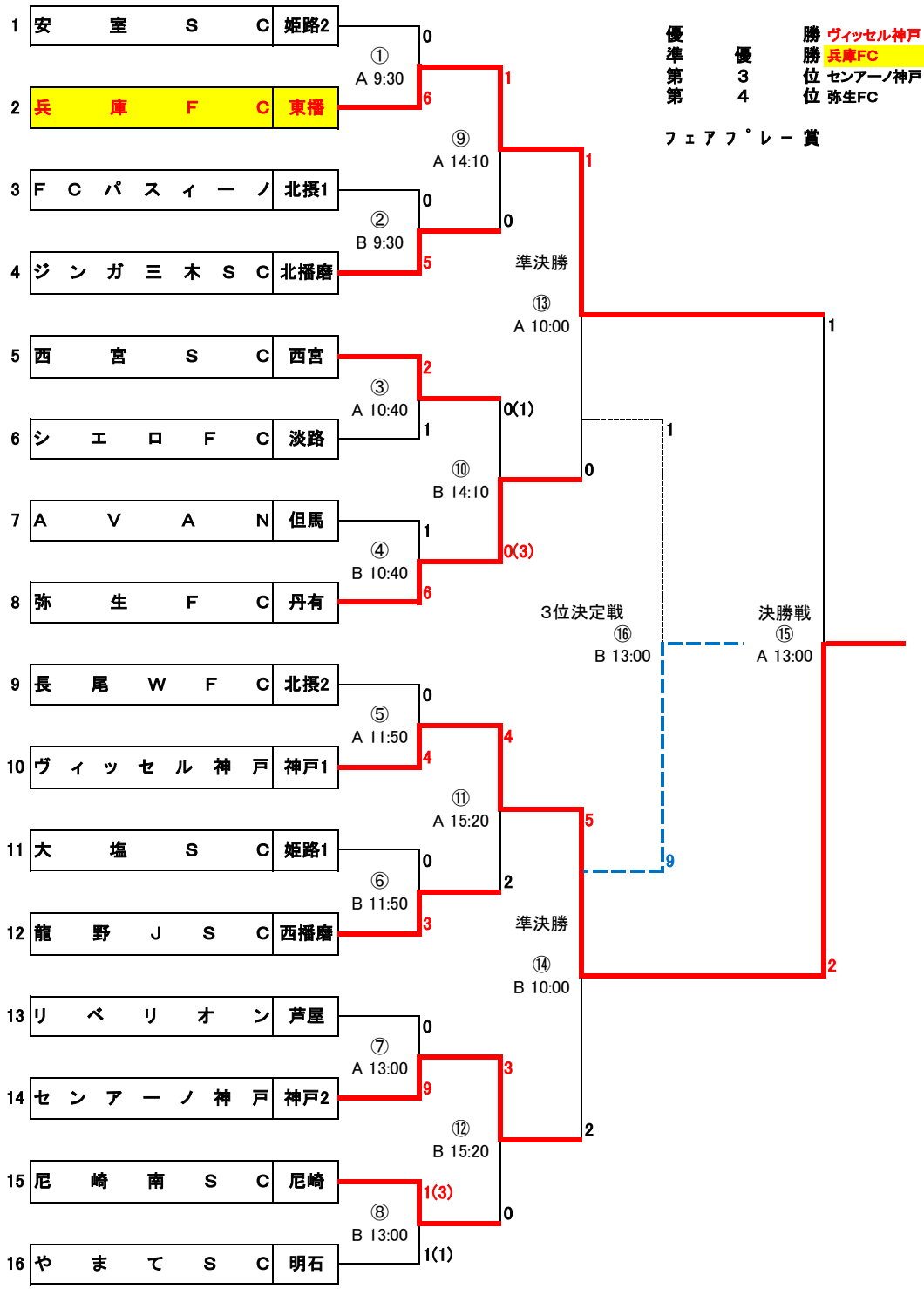
フェアプレー賞