平成24年兵庫県高等学校サッカー選手権大会＜中央大会＞
兼　第91回全国高等学校サッカー選手権大会兵庫県予選

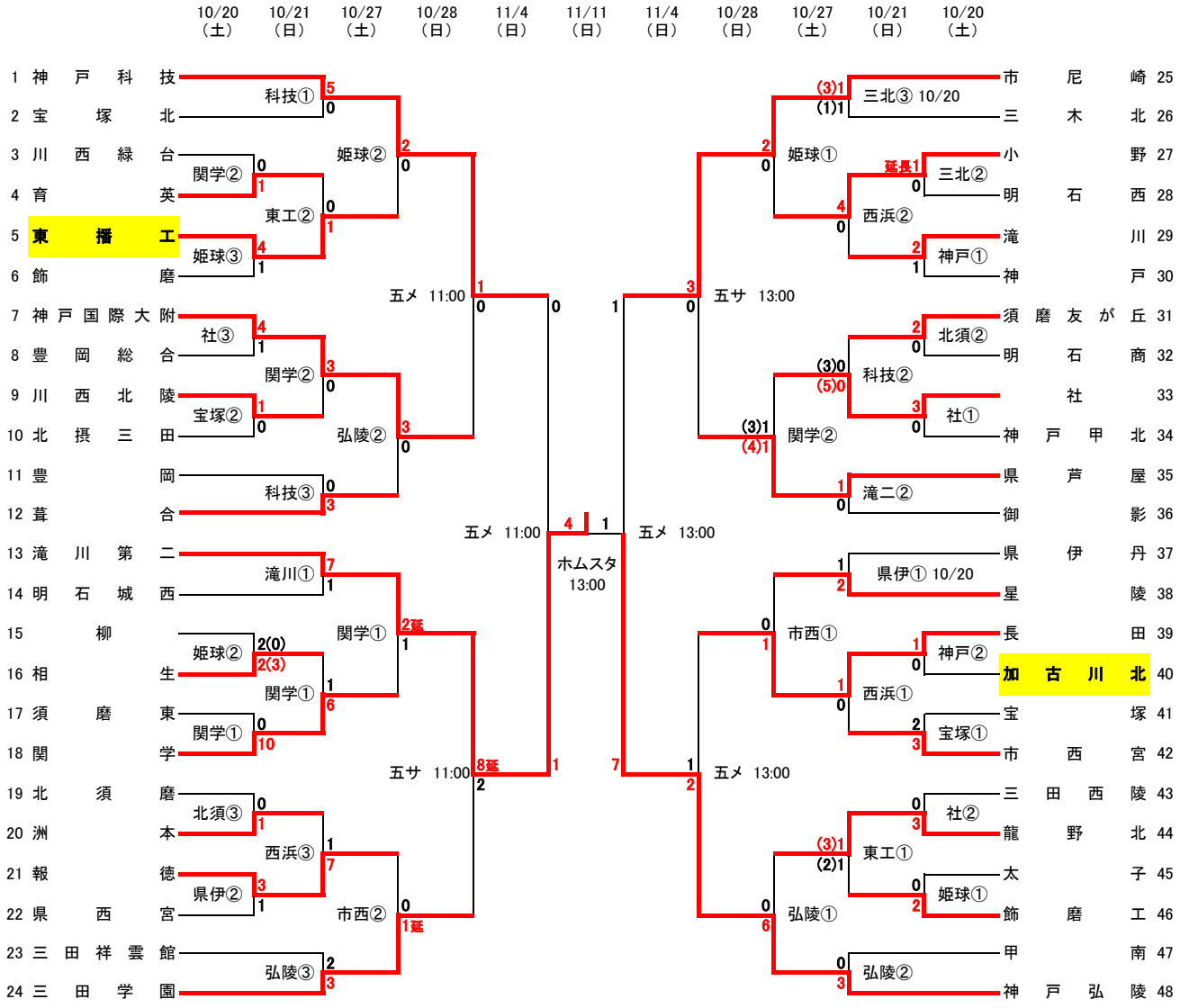

＜時　間＞

①・・・・・・ 10:00

②・・・・・・ 12:00

③・・・・・・ 14:00

優　勝	滝　川　第　二
準優勝	神　戸　弘　陵
第三位	神　戸　科　技
	市　立　尼　崎
ﾌｪｱﾌﾟﾚｰ賞	神　戸　弘　陵

＜会　場＞

ﾎﾑｽﾀ・・・ホームズスタジアム神戸
五　メ・・・アスパ五色メイングラウンド
五　サ・・・アスパ五色サブグラウンド
西　浜・・・西宮浜多目的総合グラウンド
姫　球・・・姫路市立球技スポーツセンター
県　伊・・・県立伊丹高等学校
宝　塚・・・県立宝塚高等学校
関　学・・・関西学院大学第4フィールド
市　西・・・西宮市立西宮高等学校
科　技・・・神戸市立科学技術高等学校
神　戸・・・県立神戸高等学校
弘　陵・・・神戸弘陵学園高等学校
北　須・・・県立北須磨高等学校
滝　二・・・滝川第二高等学校
三　北・・・県立三木北高等学校
社　・・・県立社高等学校
東　工・・・県立東播工業高等学校