平成24年度　東播磨支部
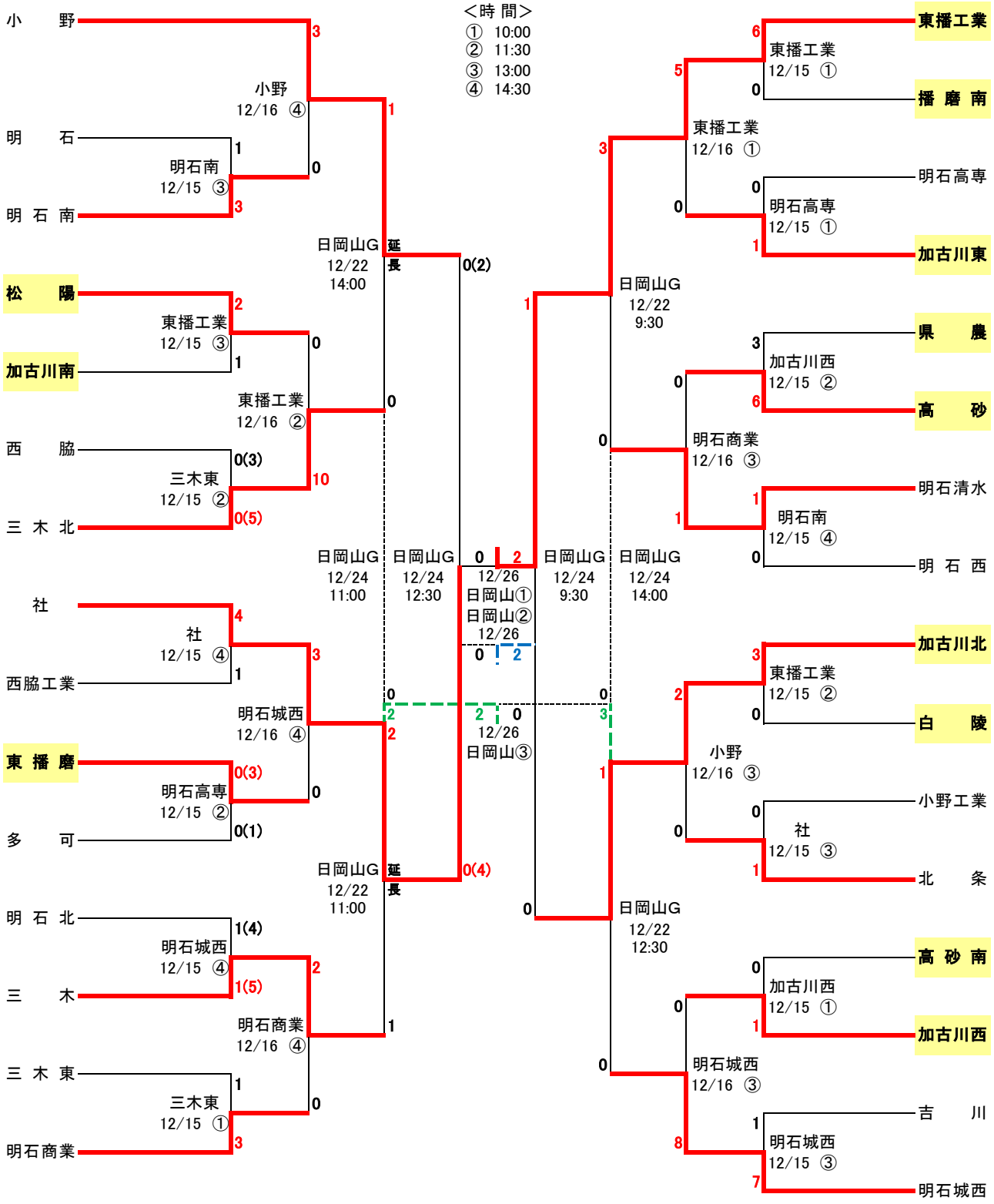
高校サッカー新人大会（兼県高校新人サッカー大会予選）