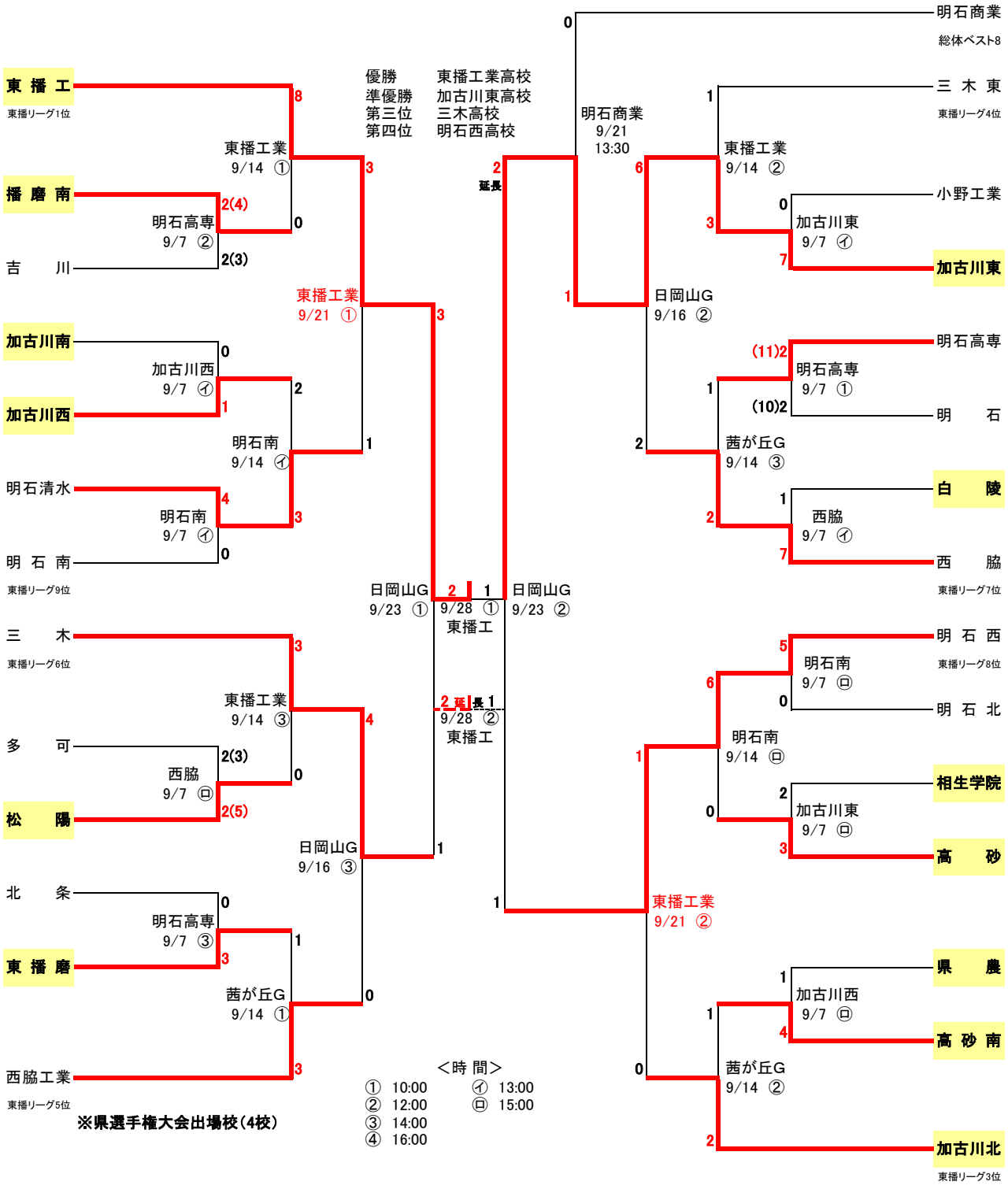平成25年度　東播高校総体　兼　兵庫県高等学校サッカー選手権大会東播支部予選