平成26年度兵庫県高等学校サッカー新人大会

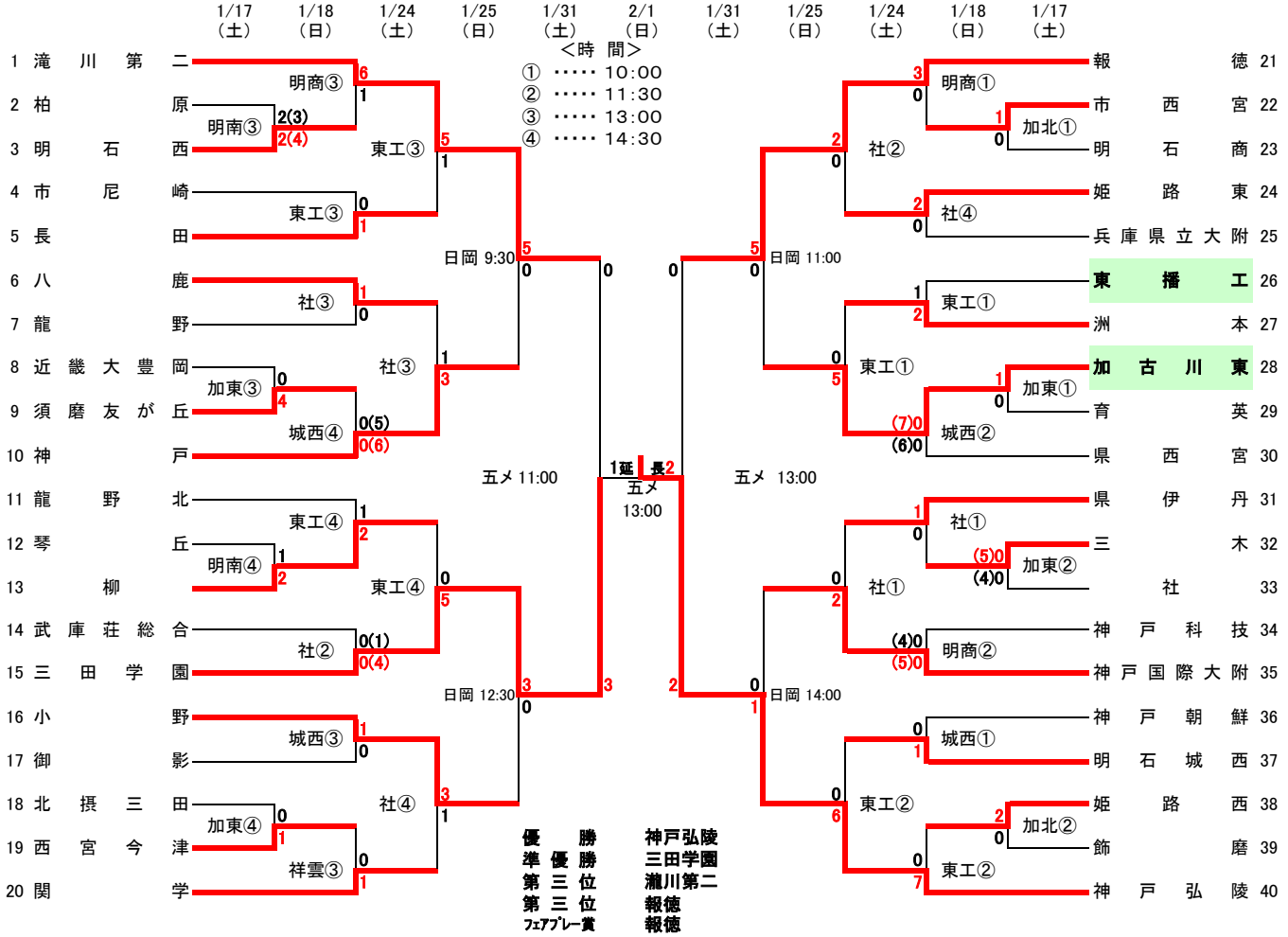

優　　勝	神戸弘陵
準 優 勝	三田学園
第 三 位	瀧川第二
第 三 位	報徳
ﾌｪｱﾌﾟﾚｰ賞	報徳

＜会　場＞

五　メ　・・・アスパ五色メイングラウンド
日　岡　・・・日岡山グラウンド
明　南　・・・県立明石南高等学校
城　西　・・・県立明石城西高等学校
明　商　・・・市立明石商業高等学校
加　東　・・・県立加古川東高等学校
加　北　・・・県立加古川北高等学校
東　工　・・・県立東播工業高等学校
社　　・・・県立社高等学校