平成27年度　東播高校総体　兼　兵庫県高等学校サッカー選手権大会東播支部予選
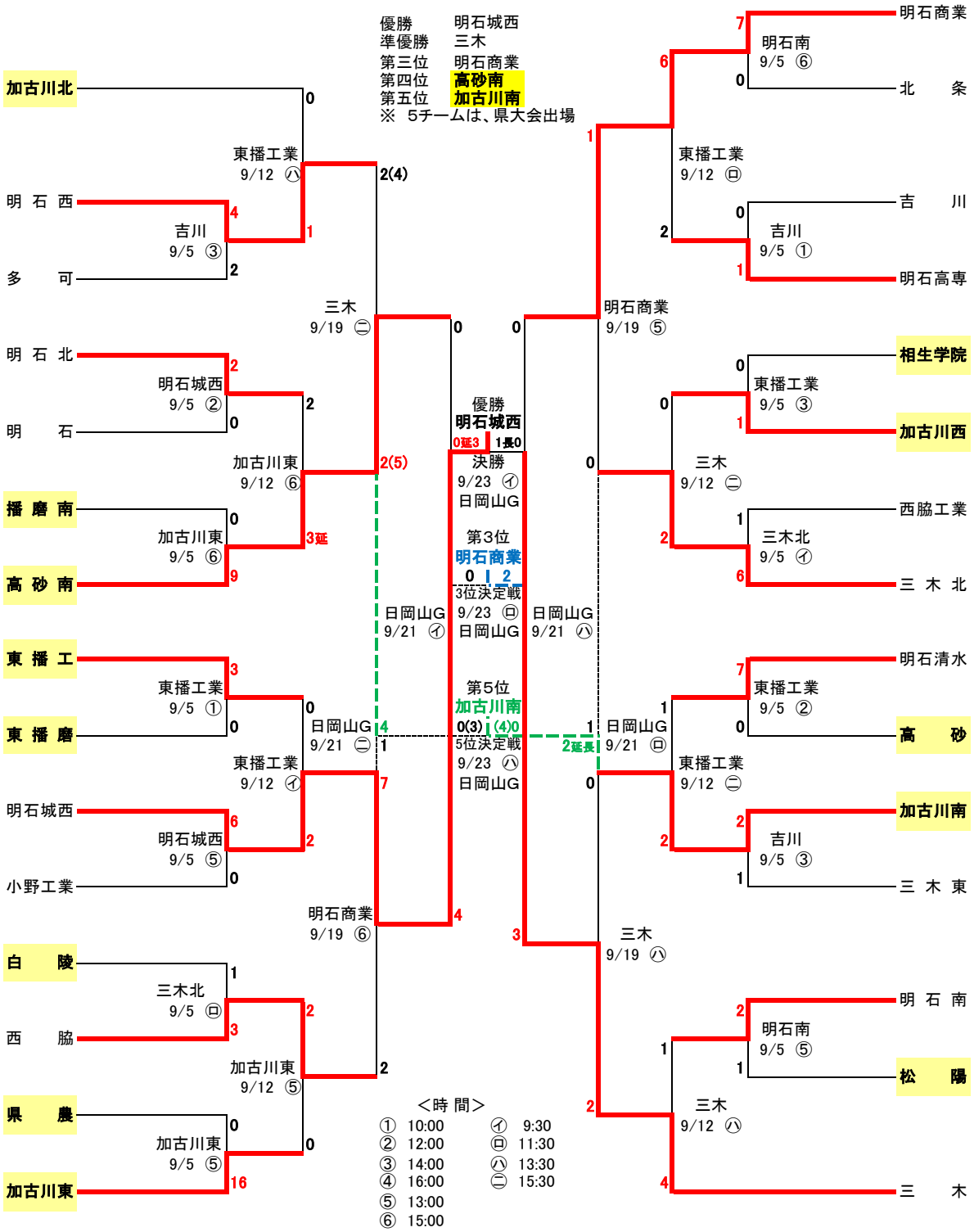
優勝　明石城西
準優勝　三木
第三位　明石商業
第四位　高砂南
第五位　加古川南
※　5チームは、県大会出場