令和元年度兵庫県高等学校サッカー選手権大会＜中央大会＞
兼　第98回全国高等学校サッカー選手権大会兵庫県予選

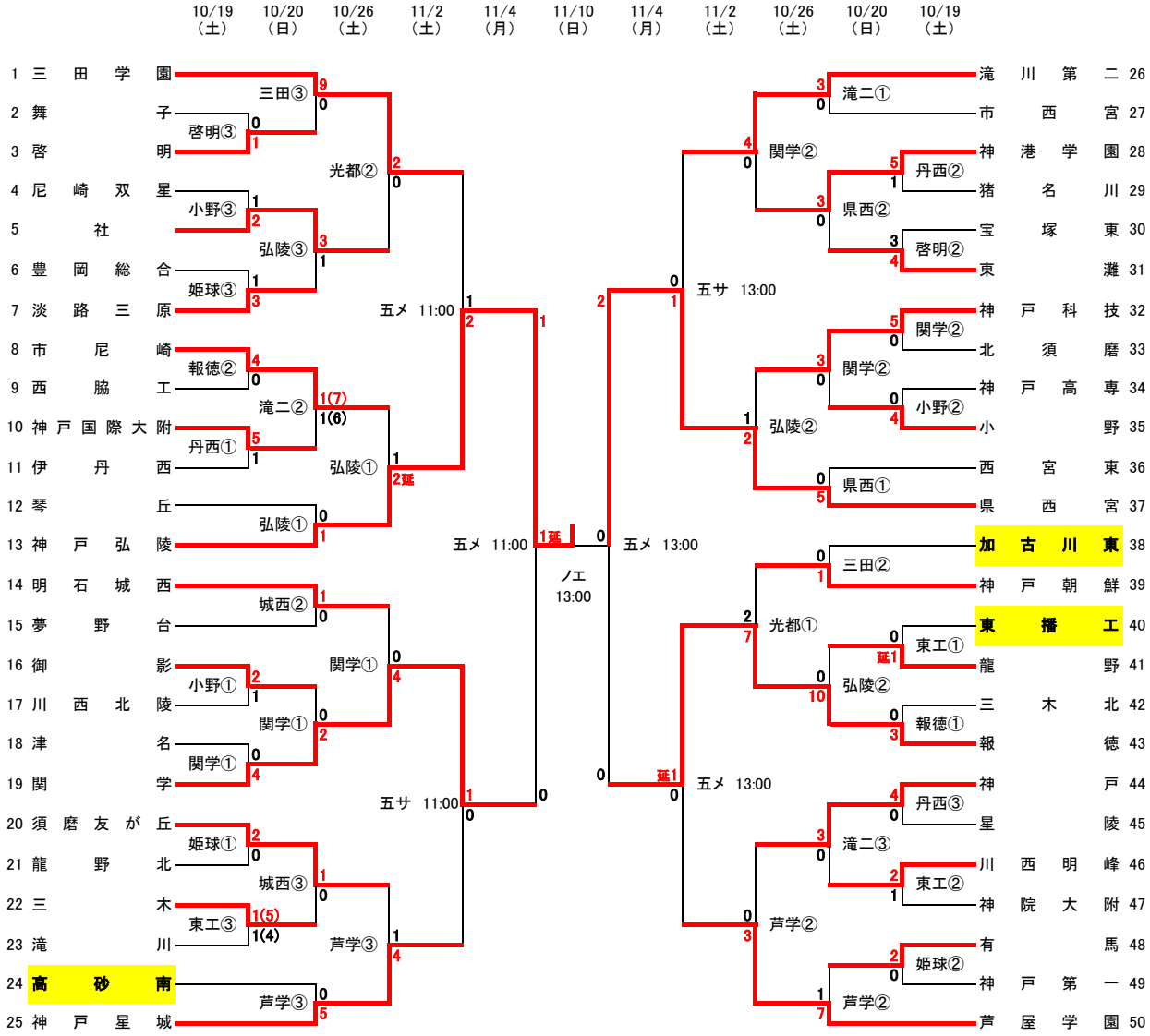

＜時　間＞

①・・・・・・ 10:00

②・・・・・・ 12:00

③・・・・・・ 14:00

優　勝	神戸弘陵高校
準優勝	県立高校西宮
第三位	関西学院高校
	報徳学園高校
ﾌｪｱﾌﾟﾚｰ賞	報徳学園高校

＜会　場＞

ノ　エ・・・ ノエビアスタジアム神戸
五　メ・・・ アスパ五色メイングラウンド
五　サ・・・ アスパ五色サブグラウンド
丹　西・・・ 県立伊丹西高等学校
報　徳・・・ 報徳学園高等学校
関　学・・・ 関西学院大学第4フィールド
県　西・・・ 県立西宮高等学校
芦　学・・・ 芦屋学園陽光町グラウンド
啓　明・・・ 啓明学院高等学校
弘　陵・・・ 神戸弘陵学園高等学校
滝　二・・・ 滝川第二高等学校
城　西・・・ 県立明石城西高等学校
東　工・・・ 県立東播工業高等学校
小　野・・・ 県立小野高等学校
姫　球・・・ 姫路球技スポーツセンター
光　都・・・ ダイセル光都第3グラウンド
三　田・・・ 三田学園高等学校