令和２年度兵庫県高等学校サッカー選手権大会＜決勝ラウンド＞
兼　第99回全国高等学校サッカー選手権大会兵庫県予選

本大会は新型コロナウィルス感染拡大防止の為、無観客試合として実施。

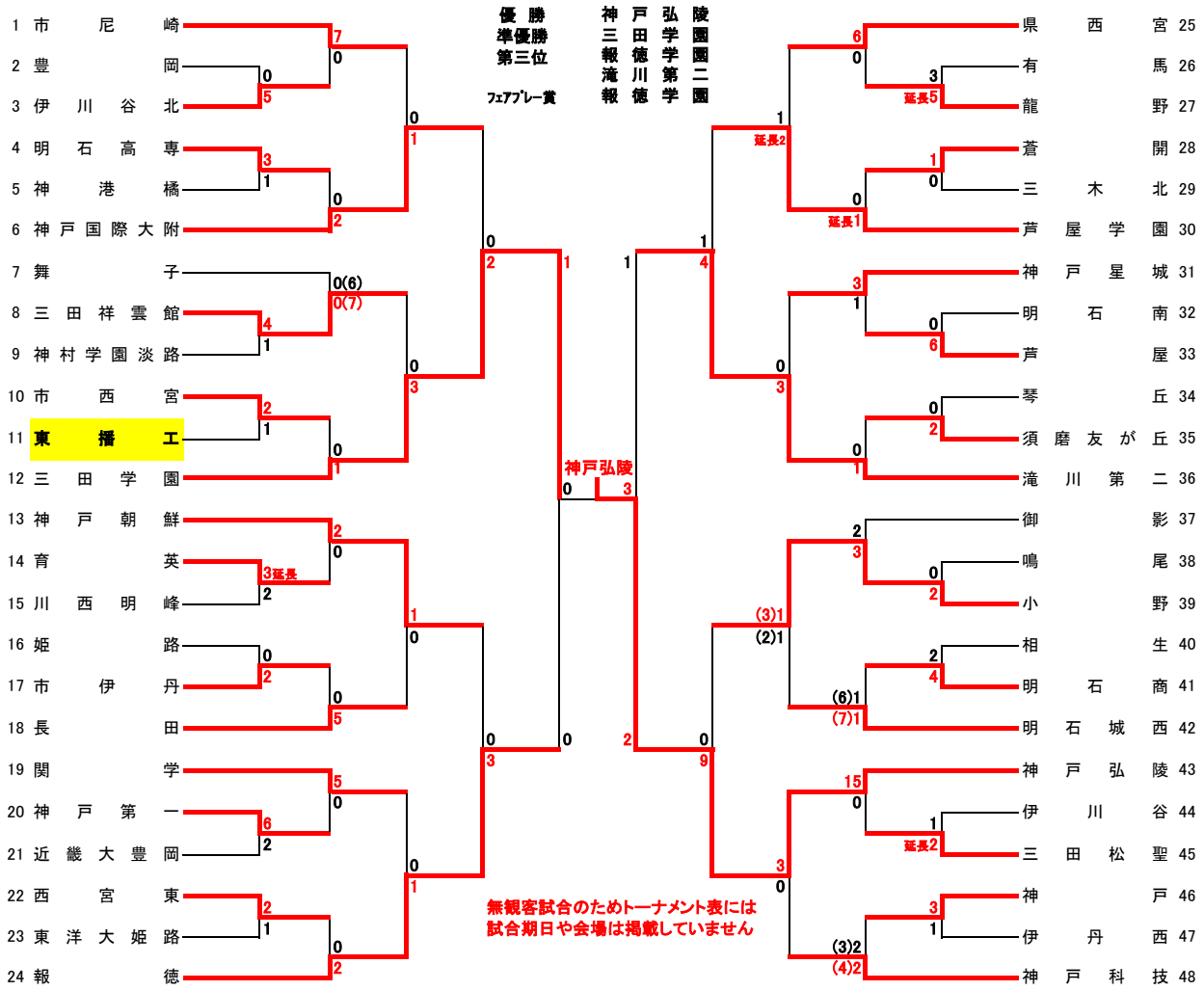

無観客試合のためトーナメント表には
試合期日や会場は掲載していません