令和7年度　東播磨支部

高校サッカー新人大会（兼県高校新人サッカー大会予選）

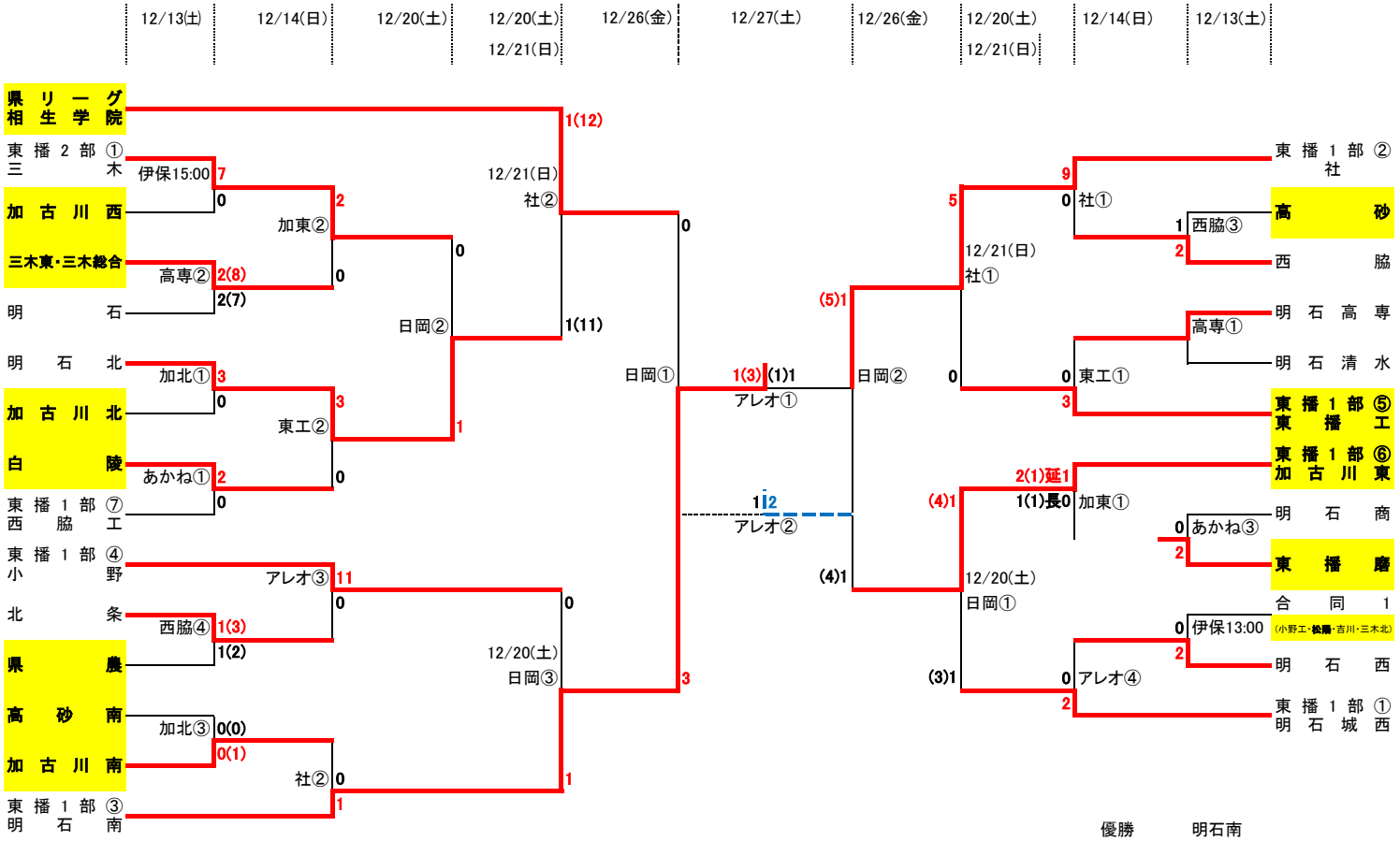

＜時間＞
①10:00
②11:30
③13:00
④14:30

加北	・・・	県立加古川北高等学校
加東	・・・	県立加古川東高等学校
東工	・・・	県立東播工業高等学校
高専	・・・	国立明石工業高専専門学校
あかね	・・・	あかねが丘グラウンド
西脇	・・・	県立西脇高等学校
社	・・・	県立社高等学校
伊保	・・・	伊保スポーツ広場
日岡	・・・	日岡山公園グラウンド
アレオ	・・・	小野市希望の丘陸上競技場アレオ

優勝	明石南
準優勝	社
第3位	加古川東
第4位	相生学院
第5位	明石北
第5位	小野
第5位	東播工業
第5位	明石城西